Zürrer GmbH	ETÜ-TA-R 15,0	17.86924
Zeichnungsfreigabe erteilt		0.460.1336

Stempel/Unterschrift

VLuft = 30,59 kN bei 15,0T ggw
VMech = 39,33 kN bei 14,5T ggw

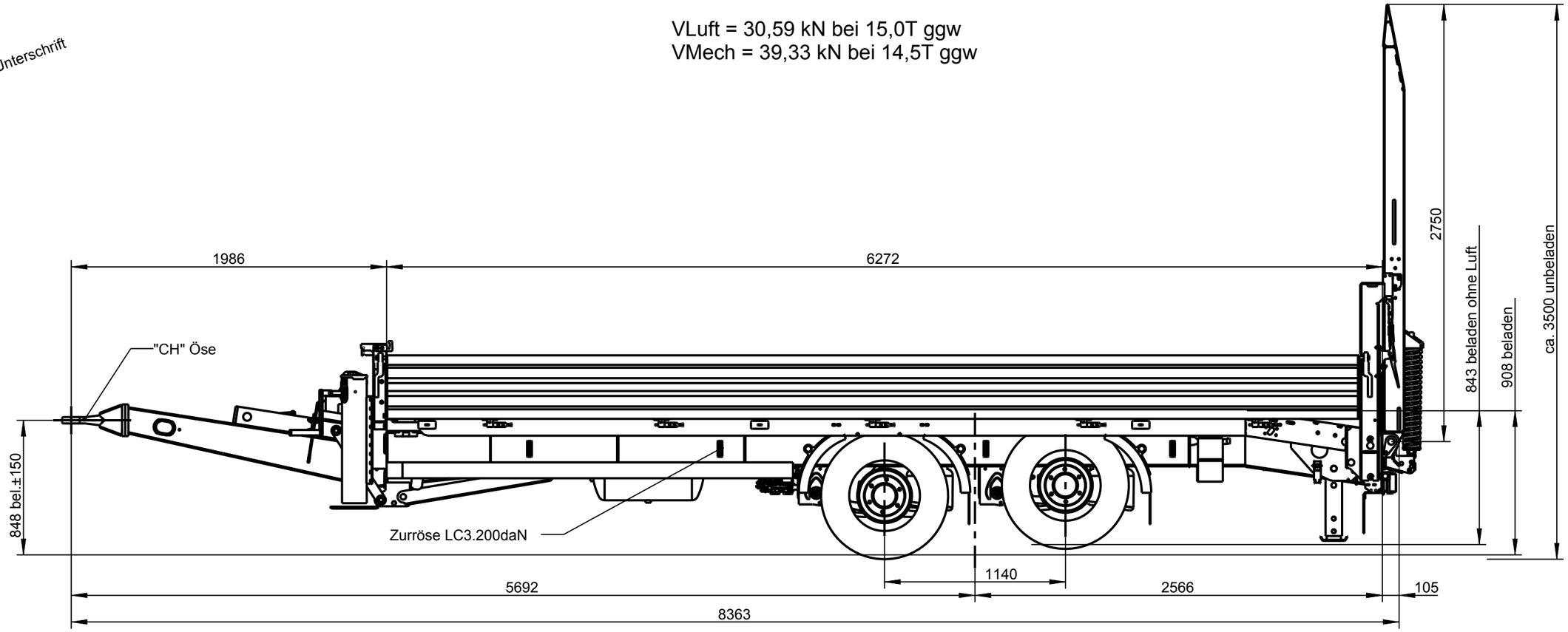

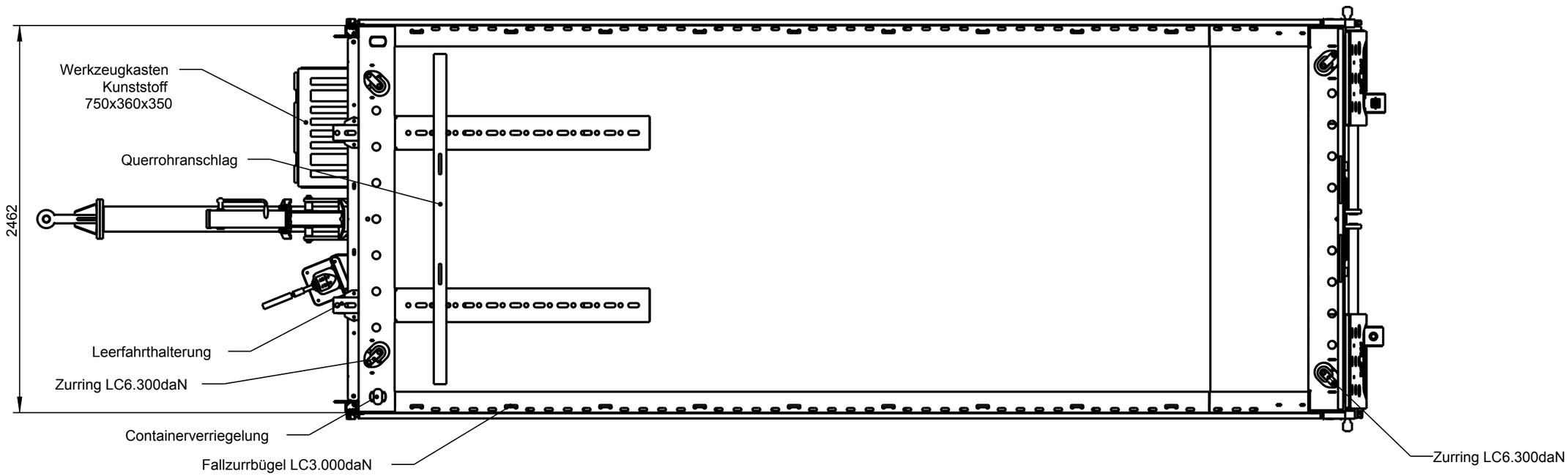

Müller Mitteltal	Karl Müller GmbH & Co. KG Fahrzeugwerk Baiersbronn-Mitteltal	15.02.17	Kienlen